SF25C

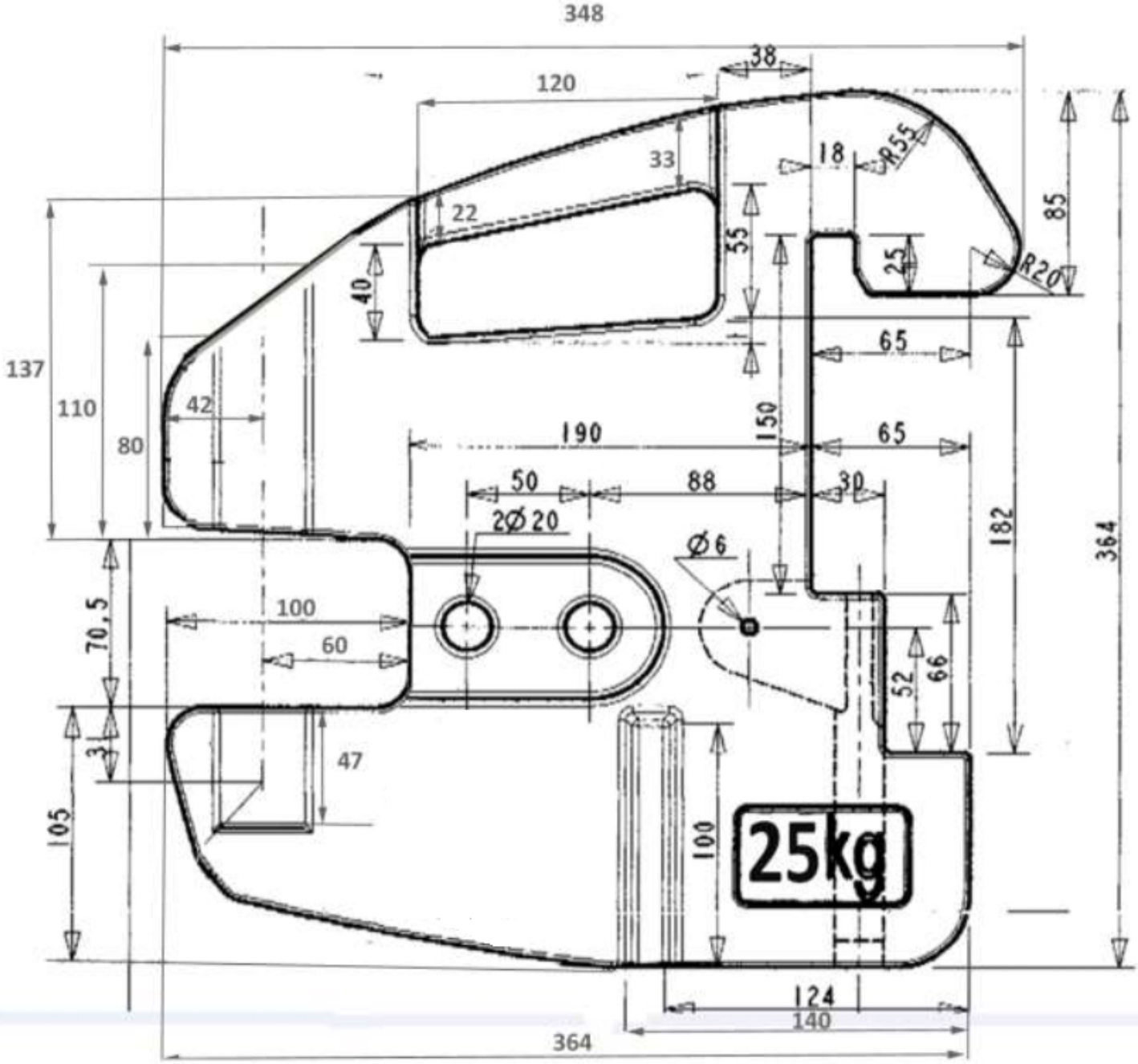
348
38
120
33
22
18
R55
85
55
25
R20
40
65
137
110
42
80
190
150
65
50
88
30
2Ø20
Ø6
182
364
100
60
70,5
52
66
3
47
105
100
25kg
124
140
364

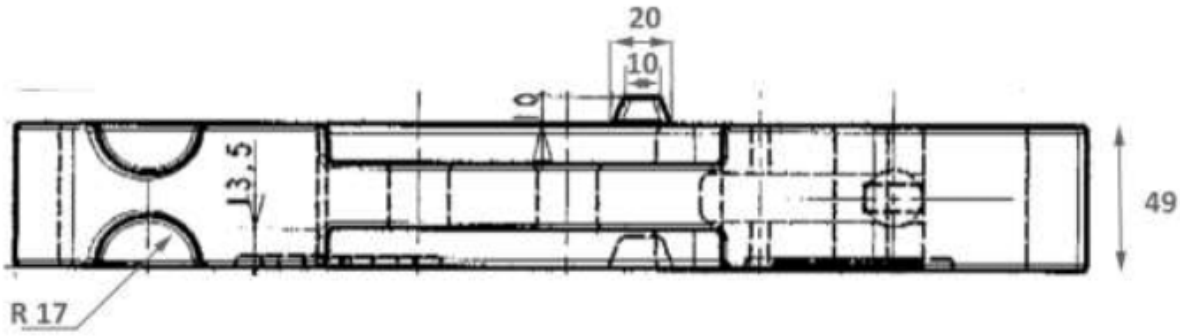
20
10
10
13,5
49
R 17